Technický list

KW2
Úzký úhelník

Český překlad prodejce Fixmat - podle polského originálu TZ.

KW2
Úzký úhelník

Trojrozměrné mechanické spojovací prvky TZ KW jsou určeny ke spojování vzájemně kolmých prvků. Používají se zejména při výrobě nábytku a při dalších pracích podle individuálních potřeb.

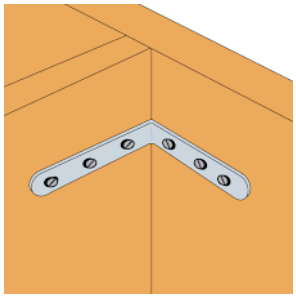

Technický list

KW2
Úzký úhelník

Český překlad prodejce Fixmat - podle polského originálu TZ.

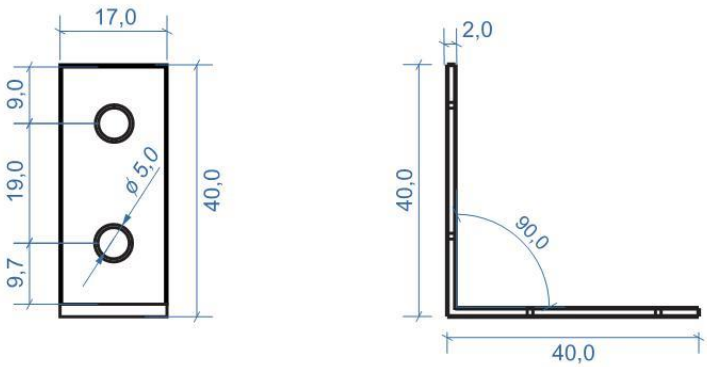

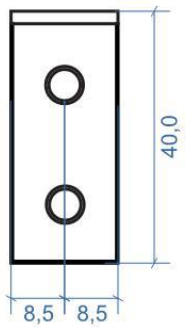

Technický list

techniki zamocowań

KW2
Úzký úhelník

Český překlad prodejce Fixmat - podle polského originálu TZ.

Vlastnosti

Materiál

SPOJOVACÍ PRVEK TZ KW2

Druh oceli: ocel DC01/S235JR

Ochrana proti korozi:
Galvanické zinkování min. 8 µm

Použití

Spojované materiály

Masivní dřevo, dřevěné kompozity, překližka, nábytková deska.

Oblast použití

Ke spojování lehkých dřevěných konstrukcí, zejména při truhlářských pracích a výrobě nábytku.

Technický list

techniki zamocowań

KW2
Úzký úhelník

Český překlad prodejce Fixmat - podle polského originálu TZ.

Rozměry spojovacího prvku

Označení	Rozměry				Ø 5mm	Ø 7mm	Ø 10mm	Ø 11mm	Ø 14mm	otvory jiné
	A	B	C	T						
KW 0	25	25	16	1,5	4					
KW 1	30	30	17	2	4					
KW 2	40	40	17	2	4					
KW 3	50	50	17	2	4					
KW 4	60	60	20	2	6					
KW 5	100	100	20	4	4					
KW 6	125	125	20	4	4					
KW 7	150	150	25	4	4					

Technický list

techniki zamocowań

KW2
Úzký úhelník

Český překlad prodejce Fixmat - podle polského originálu TZ.

Charakteristika únosnosti

Charakteristické únosnosti spojů vytvořených pomocí spojovacích prvků TZ KW.

Kroužkové hřebíky o průměru d 4 mm a délce 50 mm. Dřevo nejméně třídy C24 podle EN 338.

Označení prvku TZ	Způsob hřebíkování *	Charakteristická únosnost Rk, kN	Statické schéma zatížení
KO1 OP1 KS1 ÷ KS3 KW0 ÷ KW7	Plné hřebíkování 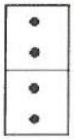	1,34	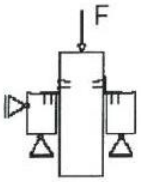

* Kroužkové hřebíky o průměru d ≥ 4 mm a délce ≥ 50 mm.
Dřevo nejméně třídy C24 podle EN 338.

Montáž

Upevnění

Upevnění do dřeva:
Deklarované návrhové únosnosti se dosahuje pomocí kroužkových hřebíků o průměru d= 4 mm a délce 50 mm nebo vhodných vrutů.