Technický list

KMP4
Úhelník s prolisem

Český překlad prodejce Fixmat - podle polského originálu TZ.

KMP4
Úhelník s prolisem

Trojrozměrné mechanické spojovací prvky TZ KMP patří mezi běžně používané úhelníky. Jsou určeny ke spojování vzájemně kolmých konstrukčních prvků z masivního dřeva v uspořádání bok k boku. Díky vyztužení dosahují vysoké tuhosti a pevnosti.

Technický list

techniki zamocowań

KMP4
Úhelník s prolisem

Český překlad prodejce Fixmat - podle polského originálu TZ.

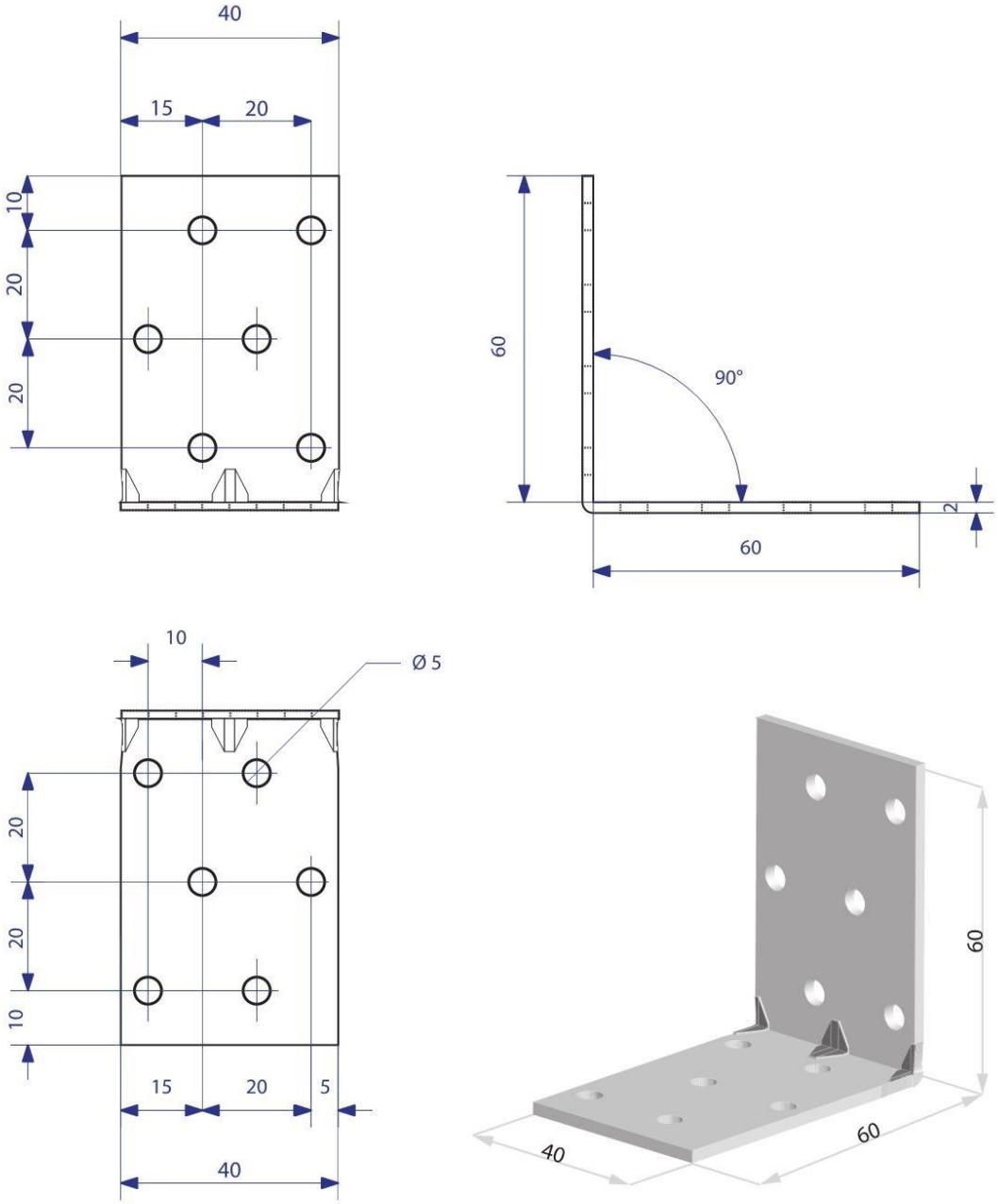

Překlad technického listu výrobce TZ. Číselné údaje a výkresy jsou zachovány.

Technický list

KMP4
Úhelník s prolisem

Český překlad prodejce Fixmat - podle polského originálu TZ.

Vlastnosti

Materiál

SPOJOVACÍ PRVEK TZ KMP4

Druh oceli: ocel DX51D+Z275

Ochrana proti korozi:
Žárové zinkování Z 275 g/m2 (20 µm)

Použití

Spojované materiály

Masivní dřevo, dřevěné kompozity, lepené lamelové dřevo.

Oblast použití

Spojení krokve s pozednicí nebo betonovým věncem.

Kotvení dřevěných prvků do betonu.

Spojení dřevěného sloupu s nosníkem.
Další konstrukční prvky, u nichž je potřebná vysoká únosnost spoje.

Technický list

techniki zamocowań

KMP4
Úhelník s prolisem

Český překlad prodejce Fixmat - podle polského originálu TZ.

Rozměry spojovacího prvku

Označení	Rozměry				Ø 5mm	Ø 7mm	Ø 10mm	Ø 11mm	Ø 14mm	jiné otvory
	A	B	C	T						
KMP1	40	40	40	1,5	8					
KMP2	40	40	60	1,5	12					
KMP3	40	40	80	1,5	16					
KMP4	60	60	40	1,5	12					
KMP5	60	60	60	1,5	18					
KMP6	60	60	80	1,5	24					
KMP7	80	80	40	1,5	16					
KMP8	80	80	60	1,5	24					
KMP9	80	80	80	1,5	32					

Technický list

techniki zamocowań

KMP4

Úhelník s prolisem

Český překlad prodejce Fixmat - podle polského originálu TZ.

Charakteristika únosnosti

Charakteristické únosnosti spojů vytvořených pomocí spojovacích prvků TZ KMP.

Kroužkové hřebíky o průměru d 4 mm a délce 50 mm. Dřevo nejméně třídy C24 podle EN 338.

Označení prvku TZ	Způsob hřebíkování *	Únosnost charakteristická, kN	Statické schéma zatížení
KMP1 + KMP9 KP1E + KP2E KP4E	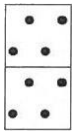 Plné hřebíkování	2,62	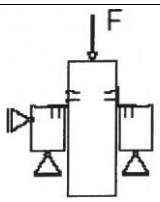

Montáž

Upevnění

Upevnění do dřeva:
Deklarované návrhové únosnosti se dosahuje pomocí kroužkových hřebíků o průměru d= 4 mm a délce 50 mm.