Technický list

KM1
Montážní úhelník

Český překlad prodejce Fixmat - podle polského originálu TZ.

KM1
Montážní úhelník

Trojrozměrné mechanické spojovací prvky TZ KM patří mezi běžně používané úhelníky. Jsou určeny ke spojování lehkých dřevěných konstrukcí i nosných konstrukcí. Používají se také v nábytkářském průmyslu.

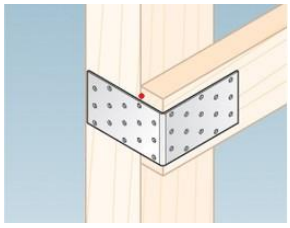

Technický list

techniki zamocowań

KM1
Montážní úhelník

Český překlad prodejce Fixmat - podle polského originálu TZ.

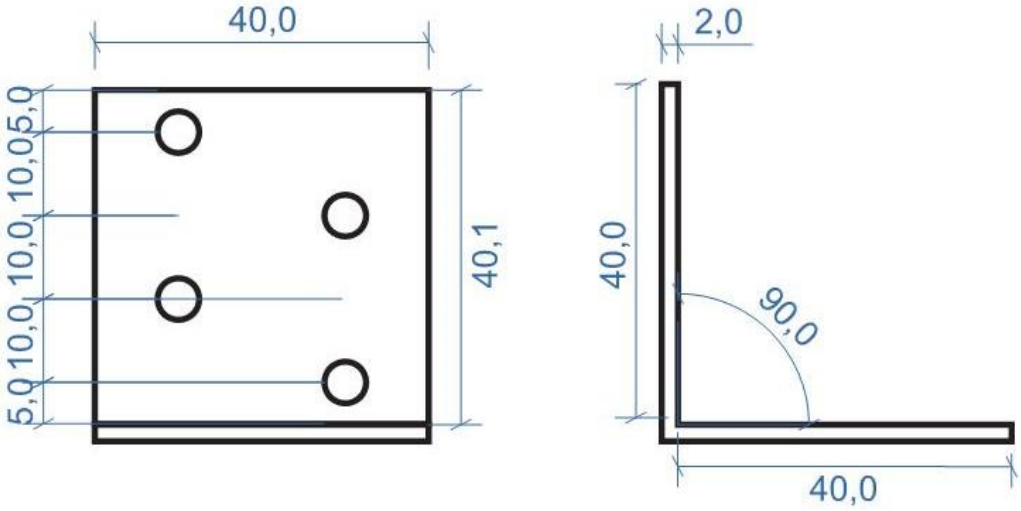

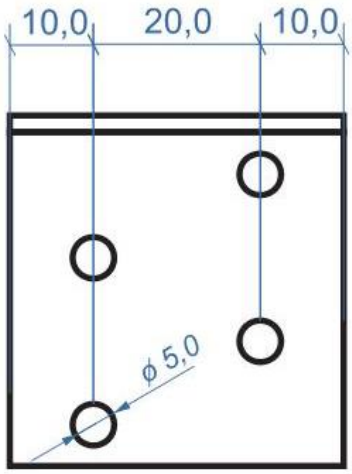

Technický list

techniki zamocowań

KM1
Montážní úhelník

Český překlad prodejce Fixmat - podle polského originálu TZ.

Vlastnosti

Materiál

SPOJOVACÍ PRVEK TZ KM1

Druh oceli: ocel DX51D+Z275

Ochrana proti korozi:
Žárové zinkování Z 275 g/m2 (20 µm)

Použití

Spojované materiály

Masivní dřevo, dřevěné kompozity, lepené lamelové dřevo.

Oblast použití

Ke spojování lehkých dřevěných konstrukcí; používají se také pro spoje prvků nosných konstrukcí z masivního dřeva.

Technický list

techniki zamocowań

KM1
Montážní úhelník

Český překlad prodejce Fixmat - podle polského originálu TZ.

Rozměry spojovacího prvku

Označení	Rozměry				Ø 5mm	Ø 7mm	Ø 10mm	Ø 11mm	Ø 14mm	otvory jiné
	A	B	C	T						
KM 0	40	40	25	2	4					
KM 1	40	40	40	2	8					
KM 2	40	40	60	2	12					
KM 3	60	60	40	2	12					
KM 4	60	60	60	2	18					
KM 5	60	60	80	2	24					
KM 6	60	60	100	2	30					
KM 7	80	80	40	2	16					
KM 8	80	80	60	2	24					
KM 9	80	80	80	2	32					
KM 10	80	80	100	2	40					
KM 11	100	100	60	2	30					
KM 12	100	100	80	2	40					
KM 13	100	100	100	2	50					
KM 14	40	40	100	2	20					
KM 15	40	40	200	2	40					
KM 16	40	40	120	2	24					
KM 17	40	40	160	2	32					
KM 18	40	40	80	2	16					
KM 19	40	40	140	2	28					
KM 20	40	40	180	2	36					
KM 21	60	60	140	2	42					
KM 22	60	60	180	2	54					
KM 23	80	80	140	2	56					
KM 24	80	80	180	2	72					
KM 25	100	100	120	2	60					
KM 26	100	100	160	2	80					
KM 27	120	120	100	2	60					
KM 28	120	120	140	2	84					
KM 29	120	120	180	2	108					

Technický list

techniki zamocowań

KM1
Montážní úhelník

Český překlad prodejce Fixmat - podle polského originálu TZ.

Charakteristika únosnosti

Charakteristické únosnosti spojů vytvořených pomocí spojovacích prvků TZ KM.

Kroužkové hřebíky o průměru d 4 mm a délce 50 mm. Dřevo nejméně třídy C24 podle EN 338.

Označení prvku TZ	Způsob hřebíkování *	Únosnost charakteristická,	Statické schéma zatížení
KMO + KM3 KM7 KM14 + KM15 KM18	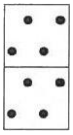 Plné hřebíkování	3,77	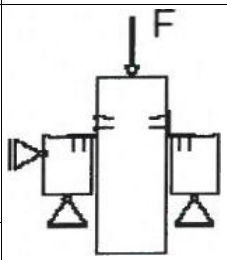
KM4 + KM6 KM8 + KM13 KM16 + KM17 KM19 + KM29	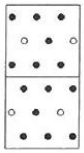 Částečné hřebíkování	10,48	

KM1
Montážní úhelník

Český překlad prodejce Fixmat - podle polského originálu TZ.

Montáž

Upevnění do dřeva:
Deklarované návrhové únosnosti se dosahuje pomocí kroužkových hřebíků o průměru d= 4 mm a délce 50 mm.